Instrumentación para fluidos

Indicador de nivel Serie LS

Manual de Instrucciones

R-MI-LS Rev.: 0

PREFACIO

Gracias por haber escogido el indicador de nivel serie LS de Tecfluid.

Este manual de instrucciones permite realizar la instalación y operación del indicador de nivel serie LS. Se recomienda su lectura antes de manipular el equipo.

ADVERTENCIAS

- Este documento no puede ser copiado o divulgado en su integridad o en alguna de sus partes por ningún medio, sin la autorización escrita de Tecfluid.
- Tecfluid se reserva el derecho de realizar los cambios que considere necesarios en cualquier momento y sin previo aviso, con el fin de mejorar la calidad y la seguridad, sin obligación de actualizar este manual.
- Asegúrese de que este manual llega al usuario final.
- Conserve este manual de usuario en un lugar donde pueda acceder a él en el momento en que lo necesite.
- En caso de pérdida, pida un nuevo manual o descárguelo directamente desde nuestra página web www.tecfluid.fr apartado de Descargas.
- Cualquier desviación de los procedimientos descritos en este manual de instrucciones puede originar riesgos a la seguridad del usuario, dañar la unidad, o provocar errores en su funcionamiento.
- No intente modificar el equipo sin permiso. Tecfluid no se responsabiliza de ningún problema causado por una modificación no permitida. Si necesita modificar el equipo por cualquier motivo, contacte con nosotros previamente.

ÍNDICE

1	INTRODUCCIÓN	3
2	RECEPCIÓN	4
3	INSTALACIÓN	4
4	MATERIALES	5
5	CARACTERÍSTICAS TÉCNICAS	6
6	DIMENSIONES	7

1 INTRODUCCIÓN

El indicador de nivel serie LS se monta en la parte superior del tanque o depósito, por medio de una brida o un acoplamiento roscado.

Consiste en un flotador conectado a una varilla guía con un sistema magnético en su extremo que se desplaza en el interior del tanque, variando su altura en función del nivel de líquido en el tanque.

El flotador está diseñado para la densidad específica del líquido de operación.

El conjunto magnético del extremo de la guía actúa sobre el sistema de indicación (seguidor magnético exterior o láminas magnéticas, montados en el exterior del depósito), obteniendo una lectura indirecta del nivel en el tanque. Igualmente, actúa sobre los automatismos opcionales instalados en el indicador.

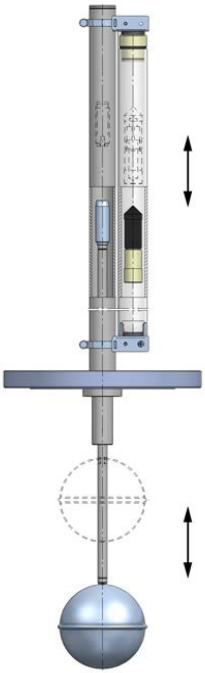

2 RECEPCIÓN

Los indicadores de nivel de la serie LS se suministran convenientemente embalados para su transporte y con su correspondiente manual de instrucciones, para su instalación y uso.

Todos los medidores han sido verificados en nuestras instalaciones.

Comprobar que no hay golpes en el flotador.

Tirar con cuidado del flotador y comprobar que el eje guía del flotador no está doblado y no tiene ningún golpe que evite el movimiento suave en todo su recorrido.

3 INSTALACIÓN

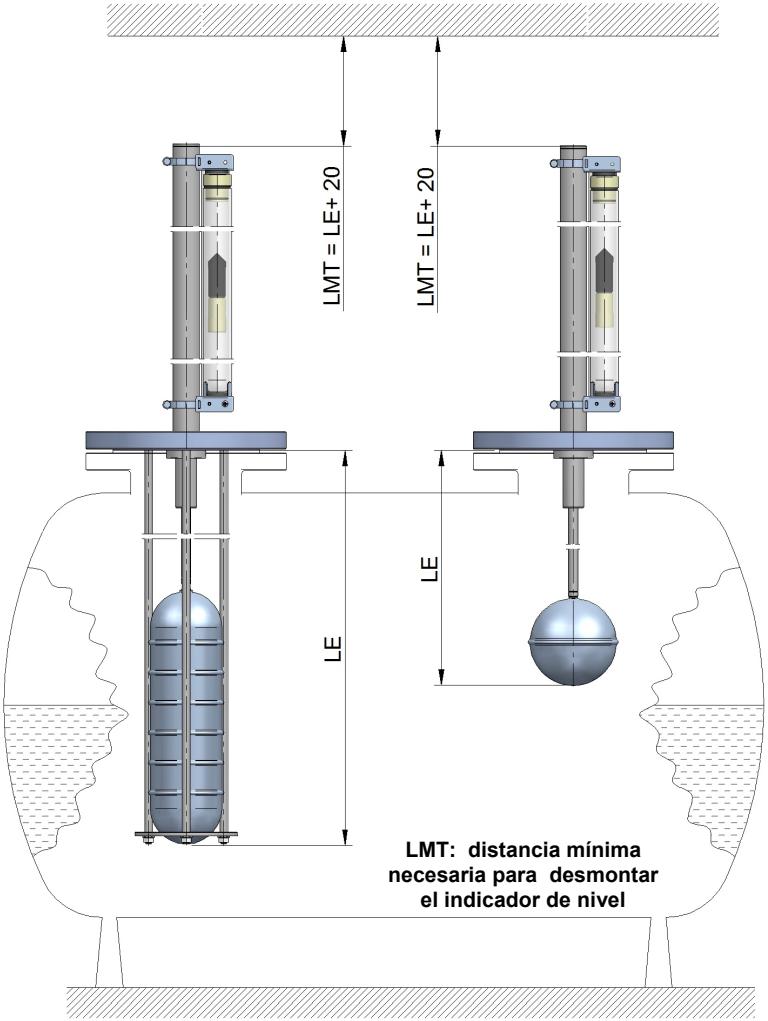

La posición de montaje es vertical en la parte superior del depósito. El nivel del flotador varía acorde con el nivel del líquido.

Introducir con cuidado el flotador a través del orificio de montaje hasta que la brida o rosca quede acoplada a la del depósito. Si el diámetro del flotador es superior al del orificio del depósito, se deberá separar el flotador desenroscándolo y montarlo de nuevo desde el interior del depósito.

Fijar la brida con los tornillos correspondientes, o roscar el indicador de nivel al depósito.

En el caso de acoplamiento roscado, girar hasta llegar al tope. **No efectuar fuerzas superiores a 60 Nm.**

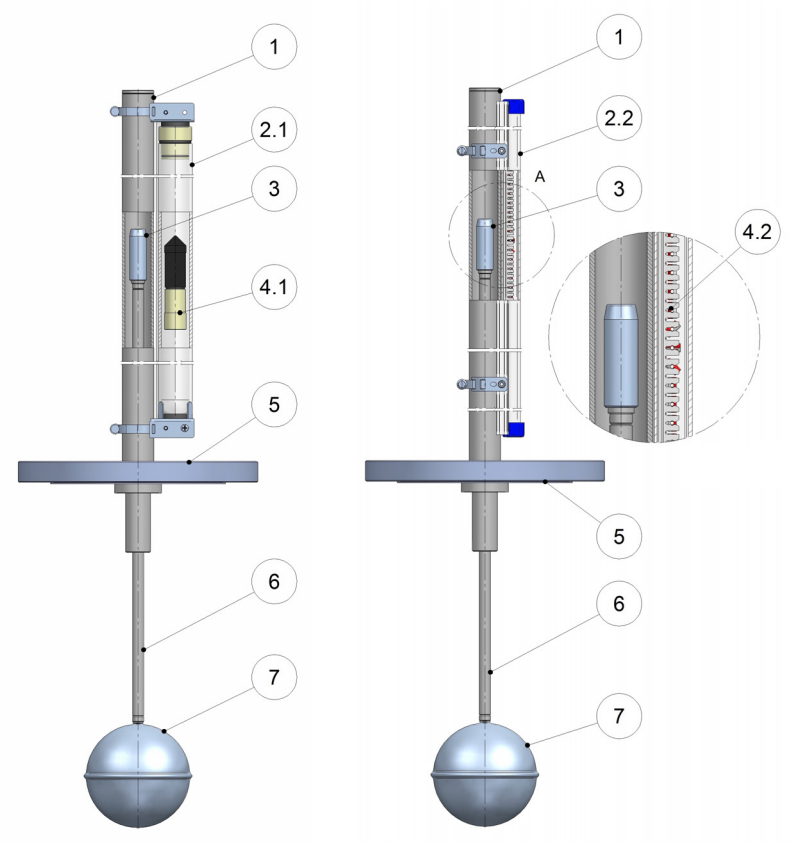

Modelos LS **Modelos LSL**

Nº	Descripción	Modelos LS20 … 21	Modelos LSL20 … 21
		EN 1.4404 (AISI 316L)	EN 1.4404 (AISI 316L)
1	Cuerpo	EN 1.4404	EN 1.4404
2.1	Tubo guía	Vidrio borosilicato	———
2.2	Raíl láminas	———	Aluminio + Policarbonato
3	Conjunto imán interior	EN 1.4404	EN 1.4404
4.1	Indicador exterior	PP / Aluminio	———
4.2	Láminas	———	Resina acetálica POM
5	Conexión	EN 1.4404	EN 1.4404
6	Varilla	EN 1.4404	EN 1.4404
7	Flotador	EN 1.4404	EN 1.4404

4 MATERIALES

5 CARACTERÍSTICAS TÉCNICAS

Precisión: ±4 mm valor leído

Escala:

Modelos LS: cm

Modelos LSL: cm, disponibles bajo demanda

Densidad del líquido: 0,55 ... 2 kg/l (otras bajo demanda)

Rango de medición: 150 mm ... 15 m

Temperatura del líquido:

LSL20 … 21: -20ºC ... 250ºC

LS20 … 21: -20ºC ... 400ºC, según configuración

Presión de trabajo: PN16 para modelos en AISI 316L

Conexiones:

Bridas EN 1092-1 o ANSI. Otros estándares de brida bajo demanda (JIS,...)

Conexiones roscadas BSP o NPT.

Montaje: vertical en la parte superior del depósito

CE

Conforme a la Directiva 97/23/CE de Equipos a Presión.

Este equipo está considerado un accesorio a presión y **NO** un accesorio de seguridad

6 DIMENSIONES

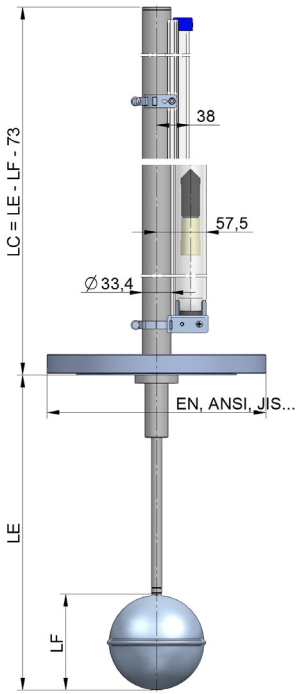

Modelos LS … LSL20

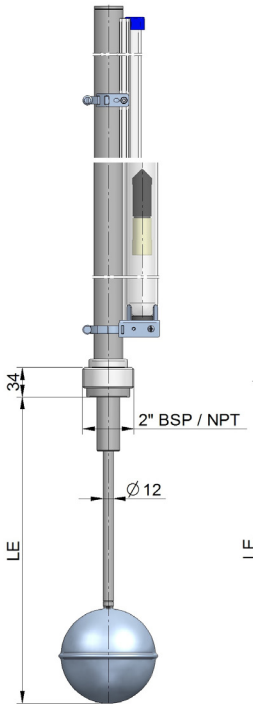

Modelos LS … LSL21

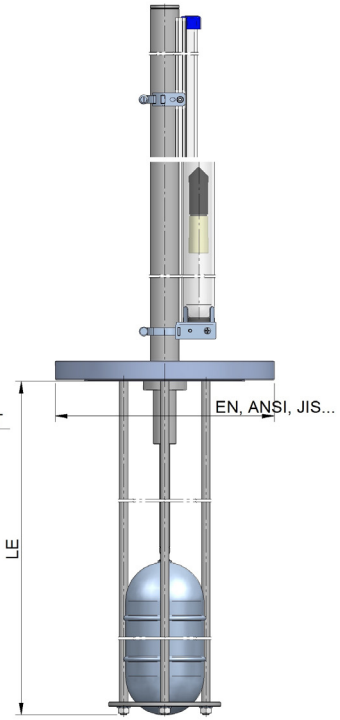

Modelos LS … LSL20 guiados

GARANTÍA

Tecfluid garantiza todos sus productos por un periodo de 24 meses desde su venta, contra cualquier defecto de materiales, fabricación o funcionamiento. Quedan excluidas de esta garantía las averías que pueden atribuirse al uso indebido o aplicación diferente a la especificada en el pedido, manipulación por personal no autorizado por Tecfluid, manejo inadecuado y malos tratos.

Esta garantía se limita a la sustitución o reparación de las partes en las cuales se observen defectos que no hayan sido causados por uso indebido, con exclusión de responsabilidad por cualquier otro daño, o por los efectos producidos por el desgaste de utilización normal de los equipos.

Para todos los envíos de material para reparación se establece un proceso que debe ser consultado en la página web www.tecfluid.fr apartado de Posventa.

Los productos enviados a nuestras instalaciones deberán estar debidamente embalados, limpios y completamente exentos de materias líquidas, grasas o sustancias nocivas.

El equipo a reparar se deberá acompañar con el formulario a cumplimentar via web en el mismo apartado de Posventa.

La garantía de los componentes reparados o sustituidos aplica 6 meses a partir de su reparación o sustitución. No obstante el periodo de garantía, como mínimo, seguirá vigente mientras no haya transcurrido el plazo de garantía inicial del objeto de suministro.

TRANSPORTE

Los envíos de material del Comprador a las instalaciones del Vendedor ya sean para su abono, reparación o reemplazo deberán hacerse siempre a portes pagados salvo previo acuerdo.

El Vendedor no aceptará ninguna responsabilidad por posibles daños producidos en los equipos durante el transporte.

TECFLUID
The art of measuring

Tecfluid
82, Avenue du Château
Z.I. du Vert Galant - ST OUEN L'AUMONE
B.P. 27709
95046 CERGY PONTOISE CEDEX - FRANCE
Tél : 00 33 1 34 64 38 00
Fax : 00 33 1 30 37 96 86
info@tecfluid.fr
www.tecfluid.fr

Sistema de Gestión de la Calidad ISO 9001 certificado por

Directiva Europea de Presión 97/23/CE certificada por

Directiva Europea ATEX 94/9/CE certificada por

HART® es una marca registrada de HART Communication Foundation

Los datos técnicos descritos en este manual están sujetos a modificaciones sin previo aviso si las innovaciones técnicas de nuestros procesos de fabricación lo requieren.